LEGENDA SIMBOLI E PARTICOLARI INSTALLATIVI TIPOLOGICI

DETTAGLIO TIPO - 01
PARTICOLARE INSTALLATIVO CASSETTA DA INCASSO

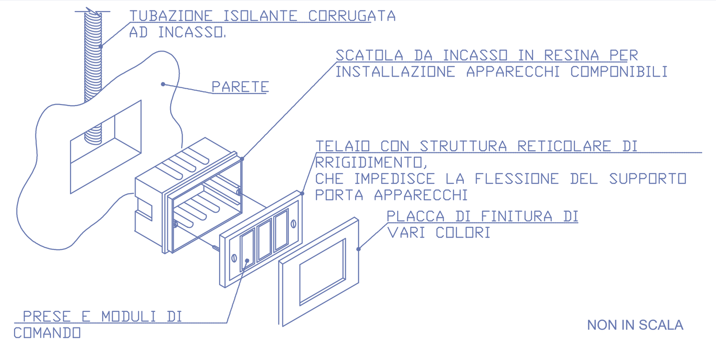

NON IN SCALA

DETTAGLIO TIPO - 05
PARTICOLARE RIVELATORE DI FUMO IN AMBIENTE

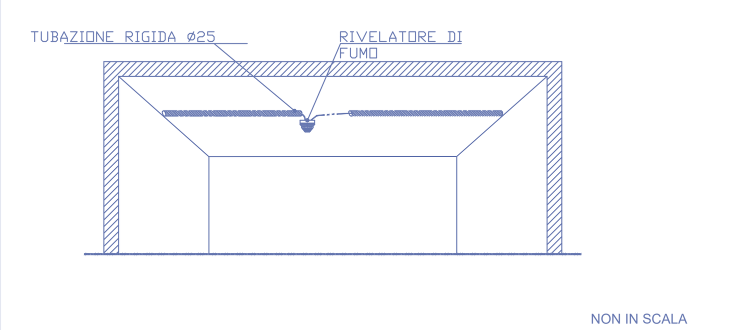

NON IN SCALA

DETTAGLIO TIPO - 02
POSTAZIONE DI LAVORO A PARETE/PAVIMENTO

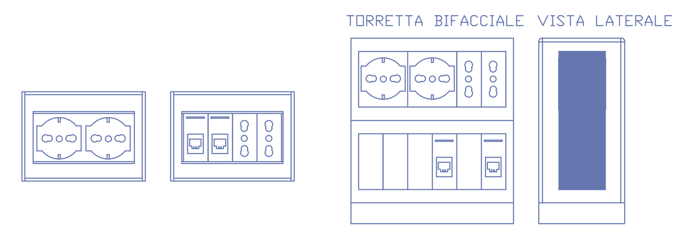

NON IN SCALA

DETTAGLIO TIPO - 06
PARTICOLARE RILEVATORE DI FUMO IN PAVIMENTO FLOTTANTE

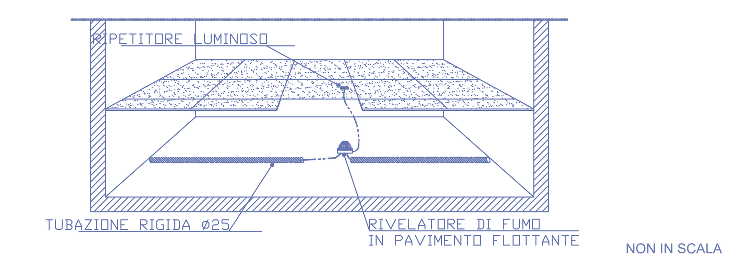

NON IN SCALA

DETTAGLIO TIPO - 03
INSTALLAZIONE CANALINE IN PAVIMENTO FLOTTANTE - SOVRAPPOSTE O AFFIANCATE

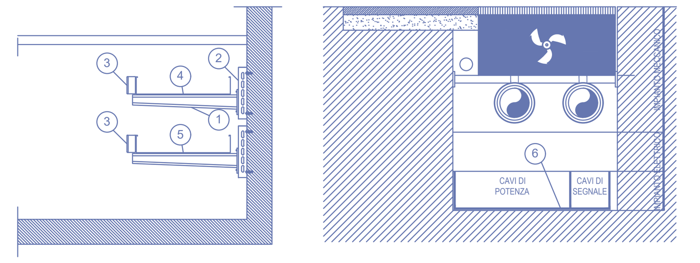

1. MENSOLA IN ACCIAO ZINCATO
2. STAFFA DI FISSAGGIO
3. CASSETTA DI DERIVAZIONE IN PVC IP65
4. PASSERELLA A FILO CAVI DI SEGNALE
5. PASSERELLA A FILO CAVI DI POTENZA
6. PASSERELLA A FILO CAVI DI POTENZA E DI SEGNALE MUNITA DI SETTO DI SEPARAZIONE

NON IN SCALA

DETTAGLIO TIPO - 07
PARTICOLARE PANNELLO ALLARME INCENDI (OTTICO/ACUSTICO) E PULSANTE ALLARME

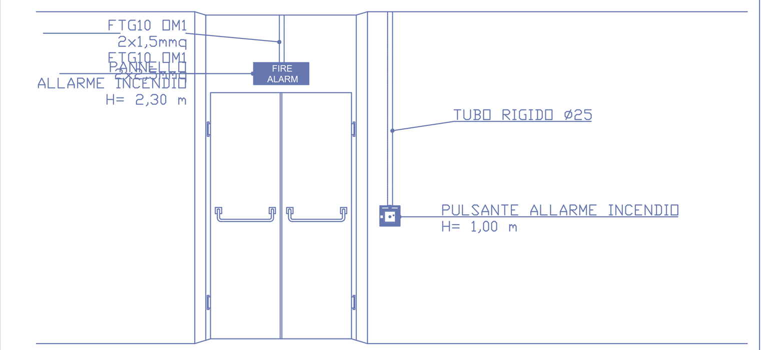

NON IN SCALA

DETTAGLIO TIPO - 04
ESEMPIO INSTALLATIVO APPARECCHI DI ILLUMINAZIONE NEI LOCALI TECNICI

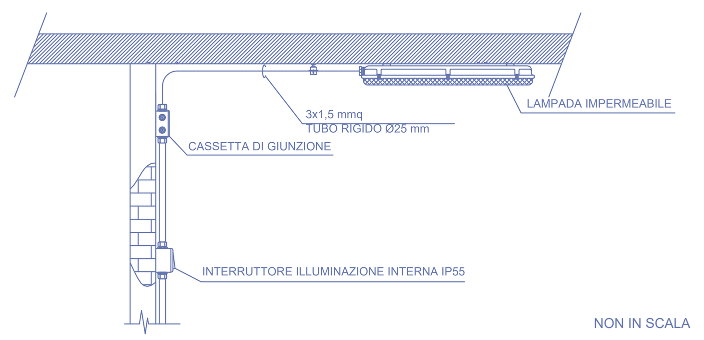

NON IN SCALA

DETTAGLIO TIPO - 08
PARTICOLARE DIFFUSORE SONORO EVAC IN AMBIENTE

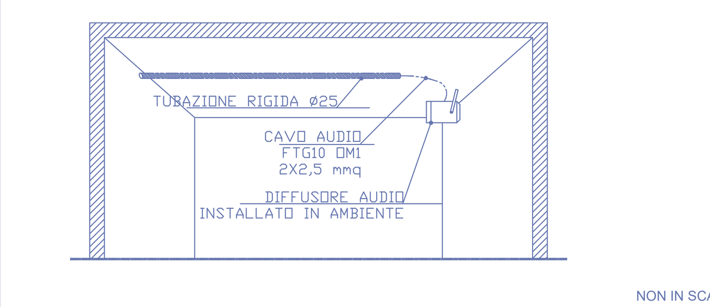

NON IN SCALA

NOTE GENERALI:

1. IL PRESENTE DISEGNO E' VALIDO SOLO PER GLI IMPIANTI IN ESSO RAPPRESENTATI.
2. PER LE PLANIMETRIE FARE SEMPRE RIFERIMENTO ALL'ULTIMA VERSIONE DEL PROGETTO ARCHITETTONICO.
3. PRIMA DELL'INIZIO DEI LAVORI L'IMPRESA DOVRA' VERIFICARE LA CONGRUENZA DEL PROGETTO CON LE INDICAZIONI RELATIVE AGLI IMPIANTI SPECIFICATE NEGLI ELABORATI DEL PROGETTO ARCHITETTONICO.
4. PRIMA DELL'INIZIO DEI LAVORI L'IMPRESA DOVRA' VERIFICARE EVENTUALI INTERFERENZE CON ALTRE TIPOLOGIE DI IMPIANTI.
5. LA POSIZIONE DELLE APPARECCHIATURE E' INDICATIVA. TALE POSIZIONE DOVRA' ESSERE VERIFICATA IN CANTIERE PRIMA DELL'INIZIO DEI LAVORI ASSIEME ALLA D.L., CON RIFERIMENTO ANCHE A QUANTO SPECIFICATO NEI GRAFICI DI DETTAGLIO DEL PROGETTO ARCHITETTONICO.
6. IN CORRISPONDENZA DEGLI ATTRAVERSAMENTI DEGLI ELEMENTI EDILIZI CHE COSTITUISCONO COMPARTIMENTAZIONE ANTINCENDIO DOVRANNO ESSERE INSTALLATI ADEGUATI SISTEMI DI SIGILLATURA DEI FORI DI PASSAGGIO CAPACI DI RIPRISTINARE IL GRADO DI RESISTENZA AL FUOCO DEI COMPONENTI EDILIZI ATTRAVERSATI.
7. TUTTE LE APPARECCHIATURE ALL'INTERNO DEI CONTROSOFFITTI SARANNO RESE ACCESSIBILI PER MEZZO DI BOTOLE DI ISPEZIONE DI ADEGUATE DIMENSIONI. LA POSIZIONE DELLE SUDDETTE ISPEZIONI SARA' CONCORDATA CON LA D.L.
8. LA DISTRIBUZIONE IMPIANTISTICA PRINCIPALE DEGLI IMPIANTI ELETTRICI E SPECIALI E' REALIZZATA TRAMITE CANALINE ZINCATE E CAVIDOTTI CORRUGATI A DOPPIA PARETE, DEBITAMENTE DIMENSIONATI, CON PASSAGGIO TRAMITE PERCORSI ORIZZONTALI E VERTICALI, SOTTO PAVIMENTO GALLEGGIANTE E CAVEDI TECNICI.
9. LA DISTRIBUZIONE IMPIANTISTICA SECONDARIA E' REALIZZATA TRAMITE TUBAZIONI CORRUGATE, FLESSIBILI (SOTTO TRACCIA) RIGIDE (A VISTA/CONTROSOFFITTO) E GUAINA SPIRALATA CON PASSAGGIO A PAVIMENTO/PARETE/SOFFITTO TRAMITE PERCORSI ORIZZONTALI E VERTICALI.
10. GLI IMPIANTI ELETTRICI E QUELLI SPECIALI SONO REALIZZATI TRAMITE TUBAZIONI E CANALINE SEPARATE MA AVENTI LO STESSO PASSAGGIO/PERCORSO.
11. TUTTE LE TUBAZIONI INSTALLATE IN VISTA IN AMBIENTI ORDINARI (ES. LOCALI TECNICI) SARANNO DEL TIPO IN PVC AUTOESTINGUENTE RIGIDO CON GRADO DI PROTEZIONE MINIMO IP55.
12. TUTTE LE TUBAZIONI INSTALLATE IN VISTA IN AMBIENTI ESPOSITIVI SARANNO DEL TIPO IN RAME.
13. LA DISTRIBUZIONE IMPIANTISTICA E' STATA CONCEPITA PER ESSERE IL MENO INVASIVA POSSIBILE, NEL MASSIMO RISPETTO DEI VINCOLI IMPOSTI DALLA SOVRINTENDENZA.
14. PER TUTTE LE ALIMENTAZIONI OVE NON VI E' LA POSSIBILITA' DI PASSAGGIO SOTTOTRACCIA O ARRIVARE CON TUBAZIONI A VISTA IN RAME/ACCIAIO, SARA' PREVISTA DIRETTAMENTE LA POSA DI CAVI ELETTRICI AD ISOLAMENTO MINERALE.
15. TUTTE LE MONTANTI DELLE LINEE FORZA MOTRICE AVRANNO CAVI DI SEZIONE NON INFERIORE A 4MM².
16. TUTTE LE MONTANTI DELLE LINEE LUCI AVRANNO CAVI DI SEZIONE NON INFERIORE A 2,5MM².
17. TUTTE LE TUBAZIONI PREVISTE PER LE UTENZE FINALI F.M. AVRANNO DIAMETRO MINIMO 25ØMM.
18. TUTTE LE TUBAZIONI PREVISTE PER LE UTENZE FINALI SPECIALI AVRANNO DIAMETRO MINIMO 25ØMM.
19. TUTTE LE TUBAZIONI PREVISTE PER LE UTENZE FINALI LUCI AVRANNO DIAMETRO MINIMO 20ØMM.
20. TUTTE LE APPARECCHIATURE DEGLI IMPIANTI MECCANICI CHE AVRANNO BISOGNO DI ALIMENTAZIONE ELETTRICA SARANNO ALIMENTATE DA QUADRO DI ZONA TRAMITE LINEA ELETTRICA DEDICATA COMPOSTA DA INTERRUTTORE A BORDO QUADRO, TUBAZIONE CORRUGATA DI DIMENSIONI ADEGUATA, CAVO ELETTRICO, ETC. IL TUTTO DEBITAMENTE DIMENSIONATO.
21. I CAVI PREVISTI NEL PROGETTO SONO CONFORMI ALLE NUOVE NORMATIVE EUROPEE (CPR 305/11).
22. PER IL PRECISO POSIZIONAMENTO DELLE APPARECCHIATURE DEGLI IMPIANTI MECCANICI E DELL'ALLESTIMENTO MULTIMEDIALE, OCCORRE FARE RIFERIMENTO ALLE TAVOLE PROGETTUALI AD ESSI DEDICATE.
23. TUTTE LE SCELTE IMPIANTISTICHE SARANNO CONCORDATE E CONFERMATE IN FASE DI LAVORAZIONE CON LA D.L..

NOTA IMPIANTO DI ILLUMINAZIONE:
TUTTI I CORPI ILLUMINANTI HANNO LE SEGUENTI CARATTERISTICHE:
a. TEMPERATURA DI COLORE 3000°K;
b. INDICE DI RESA CROMATICA MINIMO CRI 80;
c. ALIMENTATORI ELETTRONICI;
d. LE OTTICHE DEI CORPI ILLUMINANTI VARIANO A SECONDA DELLA DESTINAZIONE D'USO E DAGLI EFFETTI RICHIESTI PER I SINGOLI AMBIENTI MUSEALI.
INOLTRE L'IMPIANTO SARÀ COMPOSTO DA APPARECCHIATURE DIMMERABILI DALI E NON, QUELLE DIMMERABILI SARANNO COMANDATE DA REMOTO TRAMITE L'INSTALLAZIONE DI UN APPOSITO PANNELLO DI COMANDO, UBICATO NEL LOCALE INFOPOINT, MENTRE QUELLE NON DIMMERABILI SARANNO COMANDATE DIRETTAMENTE DAL QUADRO ELETTRICO DI ZONA.

DETTAGLIO TIPO - 09
PARTICOLARE BINARIO ELETTRIFICATO

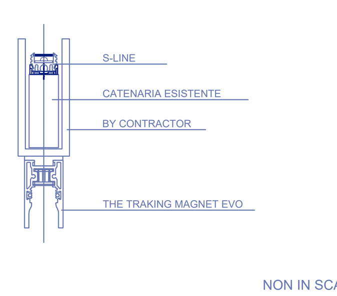

NON IN SCALA

LEGENDA: IMPIANTO DI VIDEOSORVEGLIANZA

TELECAMERA IP MINIDOME 2MP 2,7 - 13MM A COLORI PER INTERNI TvccXX: IDENTIFICATIVO APPARECCHIATURA s: INSTALLAZIONE A SOFFITTO
TELECAMERA BULLET 2MPX 2,7 - 13MM IR40 A COLORI PER ESTERNI TvccXX: IDENTIFICATIVO APPARECCHIATURA
MONITOR 32" LED HD
VIDEOREGISTRATORE DI RETE NVR 16 FLUSSI VIDEO 5MP
SWITCH DI RETE 8 PORTE GIGABIT POE

LEGENDA: IMPIANTO DIFFUSIONE SONORA EVAC

CENTRALE EVAC COMPATTA A 6 ZONE
DIFFUSORE QUADRATO PARETE/SOFFITTO IN METALLO 6W EN54-24 EvacXX: IDENTIFICATIVO APPARECCHIATURA
PROIETTORE BIDIREZIONALE 6+6W EN54-24 EvacXX: IDENTIFICATIVO APPARECCHIATURA
POSTAZIONE REMOTA PER CHIAMATE DI EMERGENZA CON 12 ZONE EN54-16
MICROFONO A STELO
PROIETTORE MONODIREZIONALE ANTIVANDALO 20W EN54-24

LEGENDA: IMPIANTO RILEVAZIONE INCENDI

CENTRALE ANTINCENDIO INDIRIZZATA ESPANDIBILE
PANNELLO ACUSTICO-LUMINOSO ALLARME INCENDIO CON SIRENA LAMPEGGIANTE
INDICATORE LED DI SEGNALAZIONE PER RILEVATORI SOTTOPAVIMENTO GALLEGGIANTE p : INSTALLAZIONE A PAVIMENTO
RIVELATORE DI FUMO INDIRIZZATO s: INSTALLAZIONE A SOFFITTO - sp: INSTALLAZIONE SOTTO PAVIMENTO c: INSTALLAZIONE A PARETE IN VANO TECNICO (CAVEDIO, VANO ASCENSORE, ecc)
MODULO INDIRIZZATO PER COLLEGAMENTO BARRIERE LINEARI DI FUMO
RIVELATORE LINEARE DI FUMO DA 5 - 50mt
RIVELATORE LINEARE DI FUMO DA 3 - 30mt
TRASLATORE DI SEGNALE WIRELESS
RIVELATORE OTTICO DI FUMO WIRELESS s: INSTALLAZIONE A SOFFITTO
PULSANTE DI SEGNALAZIONE IN CASSETTA STAGNA A ROTTURA DI VETRO
PORTA O PORTONE REI CON ELETTROMAGNETE 50KG

LEGENDA: IMPIANTI SPECIALI

SPIA DI SEGNALAZIONE + RONZATORE
PULSANTE DI TACITAZIONE ALLARME (RESET)
PULSANTE DI CHIAMATA A TIRANTE
NODO EQUIPOTENZIALE
POZZETTO IN CLS DIMENSIONE 40x40/50x50CM CONTENTE DISPERSORE A CROCE IN ACCIAIO DA 1,5MT COMPLETO DI CHIUSINO IN GHISA

LEGENDA: IMPIANTI ELETTRICI E DI SEGNALE

SCATOLA PORTAFRUTTO DA INCASSO
SCATOLA PORTAFRUTTO DA ESTERNO A PARETE
SCATOLA PORTAFRUTTO DA ESTERNO A PARETE CON CONTENITORE A TENUTA STAGNA
LAMPADA D'EMERGENZA LED DA 11W CON AUTONOMIA h.180MIN DOTATE DI PITTOGRAMMA PER LE INDICAZIONI DELLE VIE DI ESODO
PRESA BIPASSO 10/16A STANDARD ITALIANO
PRESA UNEL 10/16A STANDARD TEDESCO
ANTENNA ACCESS POINT WI-FI WIRELESS
PRESA RJ45 UTP CAT.6
QUADRO ELETTRICO DI ZONA
ARMADIO RACK DI ZONA
CAVIDOTTO CORRUGATO IN PVC
CANALINA METALLICA A SERVIZIO DEGLI IMPIANTI ELETTRICI DIMENSIONE VARIABILE
CANALINA METALLICAA SERVIZIO DEGLI IMPIANTI SPECIALI DIMENSIONE VARIABILE
QUADRETTO PRESE INDUSTRIALE COMPOSTO DA N.2 PRESSE CEE 230V+T, N.2 PRESE 400V 3P+T+N, ED INTERRUTTORE MAGNETOTERMICO 16A 4P
PUNTO DI ALIMENTAZIONE ELETTRICA COMPLETO DI TUBAZIONE, CASSETTA DI DERIVAZIONE E CAVO FS17, CON LINEA DEDICATA DA QUADRO ELETTRICO DI ZONA, PROTETTA DA INTERRUTTORE MAGNETOTERMICO DA 16A (IL TUTTO DEBITAMENTE DIMENSIONATO).
PUNTO DI ALIMENTAZIONE DATI COMPLETO DI TUBAZIONE, CASSETTA DI DERIVAZIONE E CAVO, CON LINEA DEDICATA DA ARMADIO RACK DI PERTINENZA.
NODO E COLLEGAMENTI EQUIPOTENZIALI SUPPLEMENTARI

LEGENDA: IMPIANTO DI ANTINTRUSIONE

CONTATTO MAGNETICO WIRELESS
ESPANSIONE WIRELESS
CENTRALE ANTINTRUSIONE IN BOX METALLICO
TASTIERA SAFE KEY ALFANUMERICA
SIRENA PIEZOELETTRICA INTERNA IN CONTENITORE PLASTICO
SIRENA PER ESTERNI CON LAMPEGGIANTE A LED WIRELESS 103DB 1M

LEGENDA: IMPIANTO DI ILLUMINAZIONE

Simbolo	Descrizione	ID
	INTERRUTTORE A RAGGI INFRAROSSI PASSIVI (TECNOLOGIA PIR)	
	INTERRUTTORE UNIPOLARE 10/16A	
	DEVIATORE 10/16A	
C.C.L	COMANDO CENTRALIZZATO PER L'ACCENSIONE, SPEGNIMENTO E REGOLAZIONE DELLE LUCI EQUIPAGGIATI CON DRIVER DALI	
LNN-QGPX.YY (Em)	CODICE IDENTIFICATIVO DEL CORPO ILLUMINANTE NN: IDENTIFICATIVO TIPOLOGIA - QGPX: QUADRO DI RIFERIMENTO (X: PIANO) YY: CIRCUITO DI RIFERIMENTO - Em: ALIMENTAZIONE DI EMERGENZA	
	CORPO ILLUMINANTE TIPO O SIMILARE DI CARATTERISTICHE CORRISPONDENTI MILLWORK - FLOS BESPOKE MOD. S-LINE - DRIVER DALI (A TITOLO ESEMPLIFICATIVO E' INDICATO IL MODELLO)	L01
	CORPO ILLUMINANTE TIPO O SIMILARE DI CARATTERISTICHE CORRISPONDENTI CELLING - FLOS BESPOKE MOD. SPOT MAGNET - DRIVER DALI (A TITOLO ESEMPLIFICATIVO E' INDICATO IL MODELLO)	L02
	CORPO ILLUMINANTE TIPO O SIMILARE DI CARATTERISTICHE CORRISPONDENTI RECESSED SPOT - FLOS OUTDOOR MOD. SIGMA 2,2W/24Vdc - NO DIMM (A TITOLO ESEMPLIFICATIVO E' INDICATO IL MODELLO)	L03
	CORPO ILLUMINANTE TIPO O SIMILARE DI CARATTERISTICHE CORRISPONDENTI SUSPENSION - FLOS BESPOKE MOD. PROFILO CALANDRATO A MISURA - DR. DALI (A TITOLO ESEMPLIFICATIVO E' INDICATO IL MODELLO)	L04
	CORPO ILLUMINANTE TIPO O SIMILARE DI CARATTERISTICHE CORRISPONDENTI WALL - FLOS MOD. TIGHT LIGHT 48 x TOP LED 2x10W 1989lm total 3000K CRI80 (A TITOLO ESEMPLIFICATIVO E' INDICATO IL MODELLO)	L05
	CORPO ILLUMINANTE TIPO O SIMILARE DI CARATTERISTICHE CORRISPONDENTI WALL - FLOS MOD. FORT KNOX WALL LED 32W 3000K DRIVER DALI (A TITOLO ESEMPLIFICATIVO E' INDICATO IL MODELLO)	L06
	CORPO ILLUMINANTE TIPO O SIMILARE DI CARATTERISTICHE CORRISPONDENTI RECESSED - FLOS MOD. THE BLACK LINE TRIM 2 SPOTS LED 6,5W 42° FLOOD (A TITOLO ESEMPLIFICATIVO E' INDICATO IL MODELLO)	L07
	CORPO ILLUMINANTE TIPO O SIMILARE DI CARATTERISTICHE CORRISPONDENTI RECESSED - FLOS MOD. LIGHT SUPPLY FIXED TRIM DIMMABLE LED 28W (A TITOLO ESEMPLIFICATIVO E' INDICATO IL MODELLO)	L08
	CORPO ILLUMINANTE TIPO O SIMILARE DI CARATTERISTICHE CORRISPONDENTI SURFACE - FLOS MOD. UT PRO SURFACE 150 DIMMER INCL. LED ARRAY 23,5W (A TITOLO ESEMPLIFICATIVO E' INDICATO IL MODELLO)	L09
	CORPO ILLUMINANTE TIPO O SIMILARE DI CARATTERISTICHE CORRISPONDENTI TRAKS - FLOS ARCHITECTURAL MOD. UT SPOT TRACK Ø86 DR. DALI LED 34,1W (A TITOLO ESEMPLIFICATIVO E' INDICATO IL MODELLO)	L10
	CORPO ILLUMINANTE TIPO O SIMILARE DI CARATTERISTICHE CORRISPONDENTI CEILING - FLOS MOD. TRACK (A TITOLO ESEMPLIFICATIVO E' INDICATO IL MODELLO)	L11
	CORPO ILLUMINANTE TIPO O SIMILARE DI CARATTERISTICHE CORRISPONDENTI RECESSED SPOT - FLOS ARCHITECTURAL MOD. THE TRACKING MAGNET SURFACE/SUSPENSION PROFILE DALI/1-10V/FLOS SMART CONTROL COMPATIBLE (A TITOLO ESEMPLIFICATIVO E' INDICATO IL MODELLO)	L12
	CORPO ILLUMINANTE TIPO O SIMILARE DI CARATTERISTICHE CORRISPONDENTI RECESSED - FLOS ARCHITECTURAL MOD. SPOT 120 DALI LED ARRAY 12,5W (A TITOLO ESEMPLIFICATIVO E' INDICATO IL MODELLO)	L13
	CORPO ILLUMINANTE TIPO O SIMILARE DI CARATTERISTICHE CORRISPONDENTI WALL TRACK - FLOS ARCHITECTURAL MOD. LIGHTLIGHT WALL SYST. TR. L= 200 (A TITOLO ESEMPLIFICATIVO E' INDICATO IL MODELLO)	L14
	CORPO ILLUMINANTE TIPO O SIMILARE DI CARATTERISTICHE CORRISPONDENTI WALL TRACK - FLOS ARCHITECTURAL MOD. LIGHTLIGHT® WALL-SHOP/TUBE (A TITOLO ESEMPLIFICATIVO E' INDICATO IL MODELLO)	L15
	CORPO ILLUMINANTE TIPO O SIMILARE DI CARATTERISTICHE CORRISPONDENTI SUSPENSION - FLOS ARCHITECTURAL MOD. THE TRACKING MAGNET SURFACE/SUSPENSION PROFILE DALI/1-10V/FLOS SMART CONTROL (A TITOLO ESEMPLIFICATIVO E' INDICATO IL MODELLO)	L17
	CORPO ILLUMINANTE TIPO O SIMILARE DI CARATTERISTICHE CORRISPONDENTI TRACK FLOS ARCHITECTURAL MOD. SPOT 90 DRIVER DALI LED 8,5W 14° SPOT (A TITOLO ESEMPLIFICATIVO E' INDICATO IL MODELLO)	L18
	CORPO ILLUMINANTE TIPO O SIMILARE DI CARATTERISTICHE CORRISPONDENTI SUSPENSION FLOS BESPOKE MOD. LIGHT RING 900 LED 41W (A TITOLO ESEMPLIFICATIVO E' INDICATO IL MODELLO)	L19
	CORPO ILLUMINANTE TIPO O SIMILARE DI CARATTERISTICHE CORRISPONDENTI SUSPENSION FLOS BESPOKE MOD. LIGHT RING 1300 LED 68W (A TITOLO ESEMPLIFICATIVO E' INDICATO IL MODELLO)	L20
	CORPO ILLUMINANTE TIPO O SIMILARE DI CARATTERISTICHE CORRISPONDENTI SUSPENSION FLOS BESPOKE MOD. LIGHT RING1800 LED 92W (A TITOLO ESEMPLIFICATIVO E' INDICATO IL MODELLO)	L21
	CORPO ILLUMINANTE TIPO O SIMILARE DI CARATTERISTICHE CORRISPONDENTI FLOOR - FLOS BESPOKE MOD. PALO CLASSIC E27 LED 8W (A TITOLO ESEMPLIFICATIVO E' INDICATO IL MODELLO)	L22
	CORPO ILLUMINANTE TIPO O SIMILARE DI CARATTERISTICHE CORRISPONDENTI TRAKS - FLOS ARCHITECTURAL MOD. UT SPOT TRACK Ø86 DR. DALI LED 34,1W (A TITOLO ESEMPLIFICATIVO E' INDICATO IL MODELLO)	L23
	CORPO ILLUMINANTE TIPO O SIMILARE DI CARATTERISTICHE CORRISPONDENTI CEILING - FLOS MOD. TRACK (A TITOLO ESEMPLIFICATIVO E' INDICATO IL MODELLO)	L24
	CORPO ILLUMINANTE TIPO O SIMILARE DI CARATTERISTICHE CORRISPONDENTI CEILING - FLOS MOD. TRACK (A TITOLO ESEMPLIFICATIVO E' INDICATO IL MODELLO)	L25
	CORPO ILLUMINANTE TIPO O SIMILARE DI CARATTERISTICHE CORRISPONDENTI FLOOR - FLOS BESPOKE MOD. PALO CLASSIC E27 LED 8W (A TITOLO ESEMPLIFICATIVO E' INDICATO IL MODELLO)	L26
	CORPO ILLUMINANTE TIPO O SIMILARE DI CARATTERISTICHE CORRISPONDENTI WALL - FLOS OUTDOOR MOD. MAXIFRANCO COB LED 220÷240V 52W (A TITOLO ESEMPLIFICATIVO E' INDICATO IL MODELLO)	L27
	CORPO ILLUMINANTE TIPO O SIMILARE DI CARATTERISTICHE CORRISPONDENTI SPOT - FLOS OUTDOOR MOD. LOTA POWER LED ORIENTABILE 24V 3,3W (A TITOLO ESEMPLIFICATIVO E' INDICATO IL MODELLO)	L28
	CORPO ILLUMINANTE TIPO O SIMILARE DI CARATTERISTICHE CORRISPONDENTI WALL - SIMES MOD. LINEAR CORNICIONE CORTO LED 11W 35CM (A TITOLO ESEMPLIFICATIVO E' INDICATO IL MODELLO)	L29
	CORPO ILLUMINANTE TIPO O SIMILARE DI CARATTERISTICHE CORRISPONDENTI SUSPENSION - IGUZZINI MOD. IPLAN LED 40W 30X120CM UGR<19 - CRI>90 (A TITOLO ESEMPLIFICATIVO E' INDICATO IL MODELLO)	L30
LED	CORPO ILLUMINANTE TIPO O SIMILARE DI CARATTERISTICHE CORRISPONDENTI SUSPENSION/SURFACE - DISANO MOD. ECHOLED STAGNA 44W (A TITOLO ESEMPLIFICATIVO E' INDICATO IL MODELLO)	L31
	CORPO ILLUMINANTE TIPO O SIMILARE DI CARATTERISTICHE CORRISPONDENTI WALL - PLAYLED MOD. SSP14CT STRIPLED 14,5W/ML IP55 (A TITOLO ESEMPLIFICATIVO E' INDICATO IL MODELLO)	L32

PIANTA PIANO SECONDO_scala 1/100

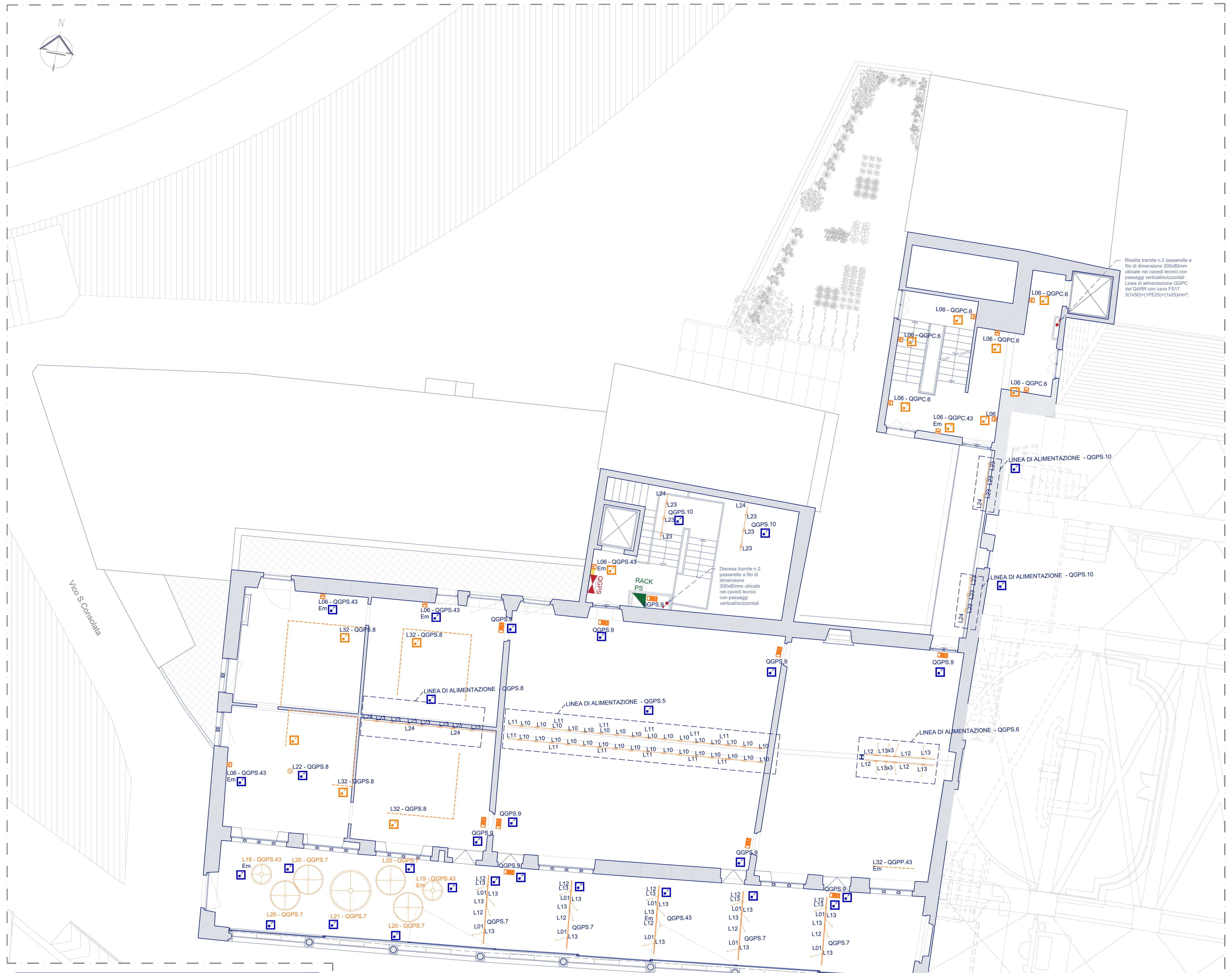

LEGENDA: DISTRIBUZIONE SECONDARIA

ALIMENTAZIONE CON RISALITA DA PAVIMENTO DI CAVO IN ISOLAMENTO MINERALE 3x1,5mmq FISSATO ALLA COLONNA CON GRAFFETTE IN RAME; ALLA BASE DELLA COLONNA, IN CORRISPONDENZA DEL PAVIMENTO GALLEGGIANTE, SARÀ INSTALLATA UNA CASSETTA STAGNA IN MATERIALE PLASTICO CON COLLEGAMENTO ALLA DISTRIBUZIONE PRINCIPALE ATTRAVERSO TUBAZIONE FLESSIBILE IN MATERIALE PLASTICO Ø25
ALIMENTAZIONE A SOFFITO CON CAVO IN ISOLAMENTO MINERALE 3x1,5mmq CONNESSO A CASSETTA DI DERIVAZIONE IN RAME A PARETE, INSTALLATA AD Hmin = 2m; DALLA CASSETTA AL PAVIMENTO SARÀ INSTALLATA TUBAZIONE RIGIDA IN RAME DI DIAMETRO 1". IN CORRISPONDENZA DEL PAVIMENTO GALLEGGIANTE, SARÀ INSTALLATA UNA CASSETTA STAGNA IN MATERIALE PLASTICO CON COLLEGAMENTO ALLA DISTRIBUZIONE PRINCIPALE ATTRAVERSO TUBAZIONE FLESSIBILE IN MATERIALE PLASTICO Ø25
ALIMENTAZIONE SOTTOTRACCIA A PARETE/PAVIMENTO CON CAVO 3x1,5mmq POSATO IN TUBAZIONE FLESSIBILE IN MATERIALE PLASTICO Ø25 CONNESSO ALLA DISTRIBUZIONE PRINCIPALE
ALIMENTAZIONE A SOFFITO CON ATTRAVERSAMENTO SU TIRANTI DI CAVO IN ISOLAMENTO MINERALE 3x1,5mmq CONNESSO A CASSETTA DI DERIVAZIONE IN RAME A PARETE, INSTALLATA AD Hmin = 2m; DALLA CASSETTA AL PAVIMENTO SARÀ INSTALLATA TUBAZIONE RIGIDA IN RAME DI DIAMETRO 1". IN CORRISPONDENZA DEL PAVIMENTO GALLEGGIANTE, SARÀ INSTALLATA UNA CASSETTA STAGNA IN MATERIALE PLASTICO CON COLLEGAMENTO ALLA DISTRIBUZIONE PRINCIPALE ATTRAVERSO TUBAZIONE FLESSIBILE IN MATERIALE PLASTICO Ø25

KEY-PLAN_scala 1/500

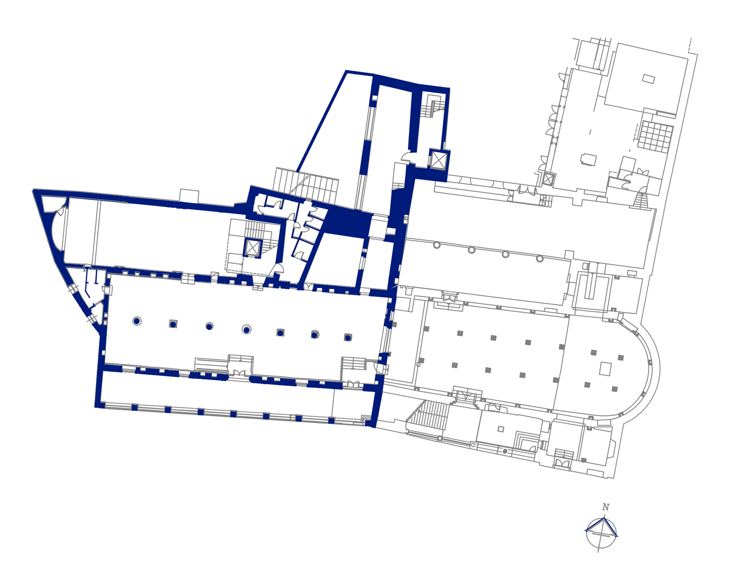

KEY-SECTION _scala 1/500

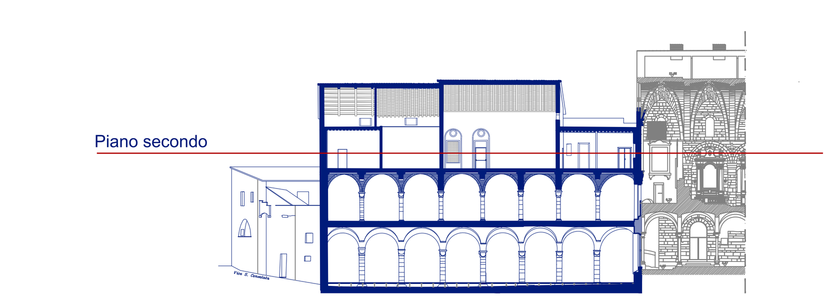

COMMENDA di SAN GIOVANNI di PRÈ
ADEGUAMENTO FUNZIONALE, RESTAURO E RISANAMENTO CONSERVATIVO

MEI | MUSEO DELL'EMIGRAZIONE ITALIANA

COMMITTENTE | COMUNE DI GENOVA DIREZIONE PROGETTAZIONE | arch. Luca Patrone
arch. Mirco Grassi | RUP direttore attuazione nuove opere
dott. Pierangelo Campodonico| direzione scientifica progetto espositivo

☐ **PROGETTO DEFINITIVO** ■ PROGETTO ESECUTIVO I lotto 1

GNOSIS progetti
GNOSIS progetti
via medina 40 |80133|**napoli**
+39 081 5523312
corso alcide de gasperi 278 |70125|**bari**
gnosis@gnosis.it
www.gnosis.it

resp. integrazioni specialistiche e coordinamento:
arch. Francesco Felice BUONFANTINO
project manager:
arch. Federica DE STEFANO
rapporti con gli enti e supporto al coordinamento:
arch. Andrea MARTINUZZI
tecnologie per l'allestimento museografico:
Limite A0

responsabile architettura:
arch. Francesco F. BUONFANTINO
responsabile strutture:
ing. Riccardo AUTIERI
responsabile impianti meccanici:
ing. Enrico LANZILLO
responsabile impianti elettrici:
ing. Antonio PERILLO
responsabile geologia:
geol. Antonio RIVIELLO
responsabile sicurezza:
arch. Francesco F. BUONFANTINO
consulenza scientifica restauro architettonico:
prof.arch. Renata PICONE
consulenza scientifica diagnosi energetica:
arch. Tiziana D'ANIELLO

ORDINE DEGLI ARCHITETTI DELLA PROVINCIA DI NAPOLI — ARCHITETTO FRANCESCO F. BUONFANTINO — ALBO N. 5261

GN.62-18-GP cod. commessa	Tit. Tavola: PROGETTO IMPIANTI ELETTRICI E SPECIALI IMPIANTO DI ILLUMINAZIONE ORDINARIA ED EMERGENZA: PIANO SECONDO	**PE-IE08** cod.tavola

Gnosis\2018\GN.62.18_GP-Genova Museo dell'Emigrazione

rev.	descrizione	scala	data	formato	elaborato da	controllato da	approvato da
00	PRIMA EMISSIONE	1:100	14.12.2019	A1+	LP	LP	AP
01	REVISIONE PRIMO REPORT DI VERIFICA	1:100	20.03.2020	A1+	CV	AP	AP
02	revisione lotti funzionali	1:100	10.05.2020	A1+	AP	AP	AP

Il presente documento è di proprietà della Gnosis progetti coop. Si fa divieto a chiunque di riprodurlo o renderlo noto a terzi senza autorizzazione. Legge 22-4-41 n.633 art. 2575 e segg. C.C.