PIANTA PASSERELLA PEDONALE
scale 1:200

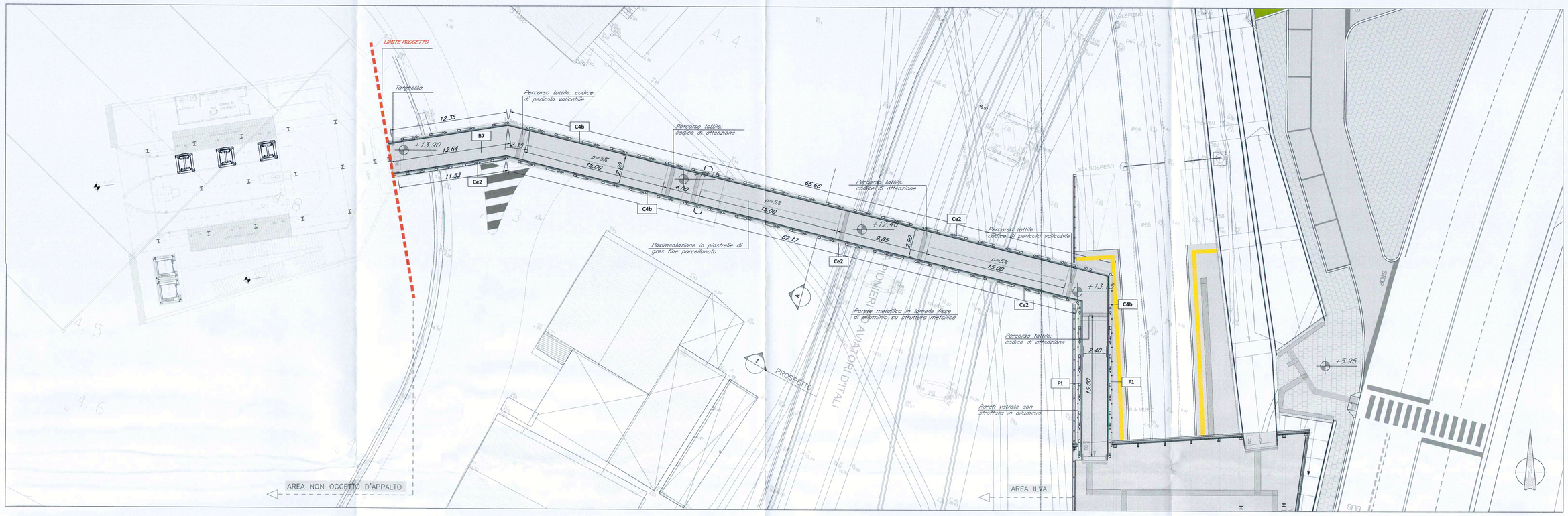

1 PROSPETTO PASSERELLA PEDONALE
scale 1:200

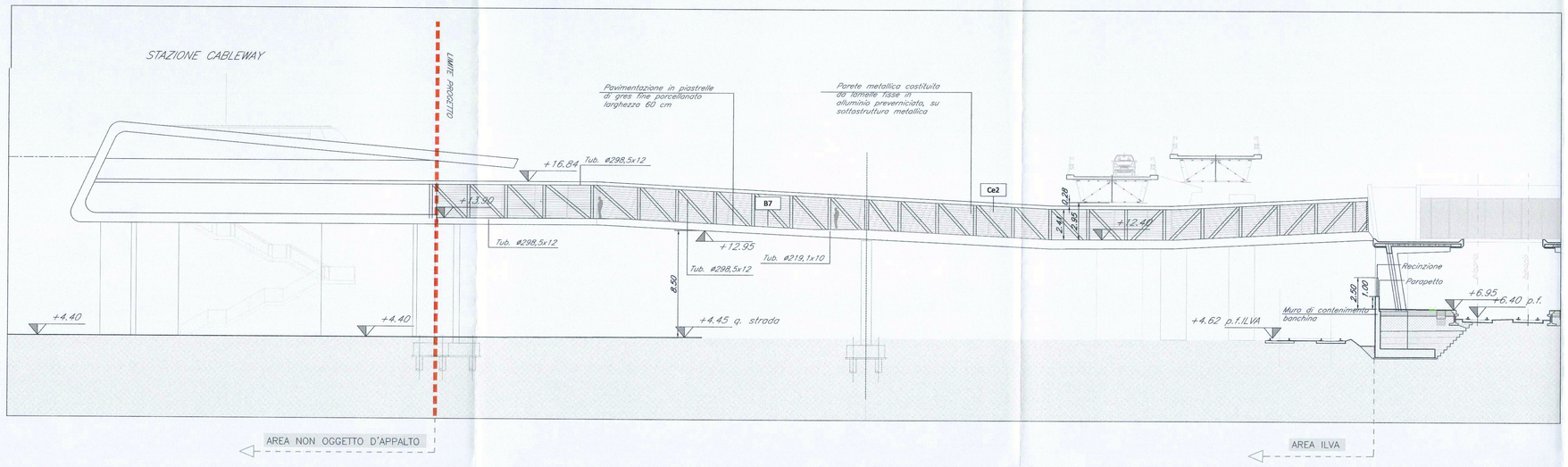

A SEZIONE PASSERELLA PEDONALE
scale 1:50

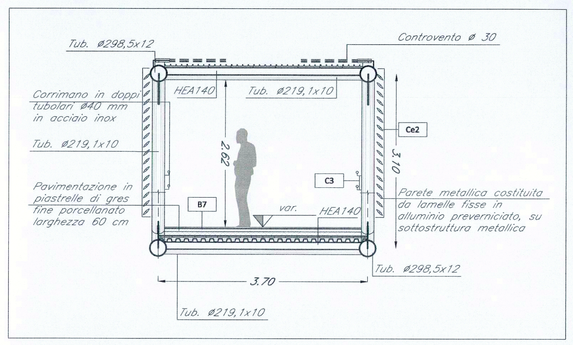

LEGENDA dei PERCORSI TATTILI con LINGUAGGIO LVE

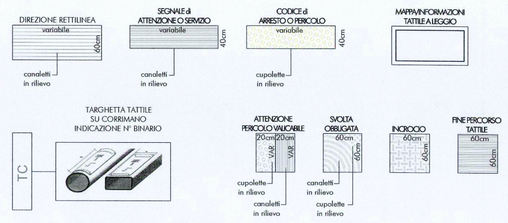

SCHEMA di PERCORSO TATTILE

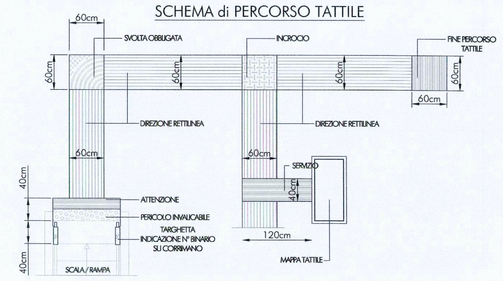

LEGENDA CODICI MAPPE TATTILI

MTP	Mappa Tattile a Parete	MTL	Mappa Tattile su Leggio
MTB	Mappa Tattile di Binario	MTA	Mappa Tattile Ascensore
MTW	Mappa Tattile Bagno	TC	Targhetta su corrimano
TD	Targa destinazione		

COMMITTENTE:

RFI RETE FERROVIARIA ITALIANA
GRUPPO FERROVIE DELLO STATO ITALIANE

34

PROGETTAZIONE:

ITALFERR
GRUPPO FERROVIE DELLO STATO ITALIANE

U.O. ARCHITETTURA STAZIONI E TERRITORIO

PROGETTO DEFINITIVO

NODO DI GENOVA

COLLEGAMENTO AEROPORTO DI GENOVA - FERROVIA "GATE"

FV02 - Fermata Erzelli
Elaborati architettonici
Passerella pedonale - pianta con percorsi di orientamento per disabili visivi, prospetto e sezioni

SCALA: 1:200

COMMESSA	LOTTO	FASE	ENTE	TIPO DOC.	OPERA/DISCIPLINA	PROGR.	REV.
NG06	00	D	44	P9	FV0204	002	A

Rev.	Descrizione	Redatto	Data	Verificato	Data	Approvato	Data	Autorizzato Data
A	Emissione esecutiva	R. Marino	03/2016	C. Valeri	03/2016	R. Emilio	03/2016	R. Marino
-	-	-	-	-	-	-	-	
-	-	-	-	-	-	-	-	
-	-	-	-	-	-	-	-	

ITALFERR S.p.A.
U.O. ARCHITETTURA STAZIONI E TERRITORIO
Arch. Raffaele Marino
Ordine degli Architetti di Roma
N° 23193

NG0600D44P9FV0204002A.DWG

n. Elab.: