LEGENDA:

scossaline
lattoneria sagomata, in alluminio naturale, dello spessore di 8/10 mm, fino allo sviluppo di 125 cm

gronda
lattoneria sagomata, in alluminio naturale, dello spessore di 8/10 mm fino allo sviluppo di 100 cm (per giunto di dilatazione spessore di 10/10 mm).

listello legno
listelli in legno di abete,trattati e impregnati con vernici protettive, aventi sezione 6x6cm, 3x4 cm o 4x4 cm da posizionare a perimetro dei pannelli isolanti, fissati con idonee viti autofilettanti di lunghezza adeguata a garantire l'ancoraggio alla sottostante struttura.

guaina termoadesiva s=3 mm
Membrana impermeabile bituminosa termoadesiva prefabbricata a base di bitume modificato con polimeri elastomerici armata con tessuto non tessuto di poliestere stabilizzato con vetro, dello spessore di 3 mm. La finitura della faccia inferiore sarà composta da un film siliconato antiaderente asportabile.
La membrana dovrà essere posata in totale aderenza coadiuvata da fissaggio meccanico.

guaina saldata s=4 mm
membrana impermeabile bituminosa, prefabbricata a base di bitume modificato con poly-α-olefine amorfe (APAO) armata con tessuto non tessuto di poliestere da filo continuo stabilizzato con vetro, dello spessore di 4 mm.
La membrana dovrà essere posata in totale aderenza mediante fiamma di gas propano alla superficie di accoglienza, con sfalsamento longitudinale dei teli. Inoltre, dovrà essere sfalsata sia longitudinalmente che trasversalmente rispetto al primo strato a tenuta.

pannello pendenzato 6-14 cm
pannelli isolanti pendenzati in poliuretano espanso in schiuma polyiso rivestito con tessuto di velovetro bituminoso con pellicola in polipropilene antifiamma su un lato e tessuto in velo vetro con rivestimento mineralizzato sulla faccia superiore idoneo all'applicazione per sfiammatura, rispondenti ai sistemi di isolamento termico secondo UNI EN 13163, marcato CE di spessore: cm 6 in corrispondenza del canale di gronda e cm 14 in corrispondenza della mezzeria del solaio e dimensioni 1200x1200 mm.
I pannelli saranno posti in opera mediante fissaggio meccanico e il tassello dotato di placchetta di ripartizione dovrà garantire l'ancoraggio alla sottostante struttura in calcestruzzo.

pannello in poliuretano s= 4 cm
pannello isolante, a spessore uniforme in poliuretano espanso in schiuma polyiso rivestito con tessuto di velovetro bituminoso con pellicola in polipropilene antifiamma su un lato e tessuto in velo vetro con rivestimento mineralizzato sulla faccia superiore idoneo all'applicazione per sfiammatura, dello spessore di 40 mm e dimensioni 1200x600 mm.
Il pannello isolante sarà posto in opera mediante fissaggio meccanico e il tassello dotato di placchetta di ripartizione dovrà garantire l'ancoraggio alla sottostante struttura in lamiera grecata fuoriuscendo per almeno 2,5 cm.

pannello in poliuretano s= 3 cm
pannello isolante in poliuretano espanso in schiuma polyiso rivestito con tessuto di velovetro bituminoso con pellicola in polipropilene antifiamma su un lato e tessuto in velo vetro con rivestimento mineralizzato sulla faccia superiore idoneo all'applicazione per sfiammatura, dello spessore di 30 mm e dimensioni 1200x600 mm.
Il pannello isolante sarà posto in opera mediante fissaggio meccanico e il tassello dotato di placchetta di ripartizione dovrà garantire l'ancoraggio alla sottostante struttura in lamiera grecata fuoriuscendo per almeno 2,5 cm.

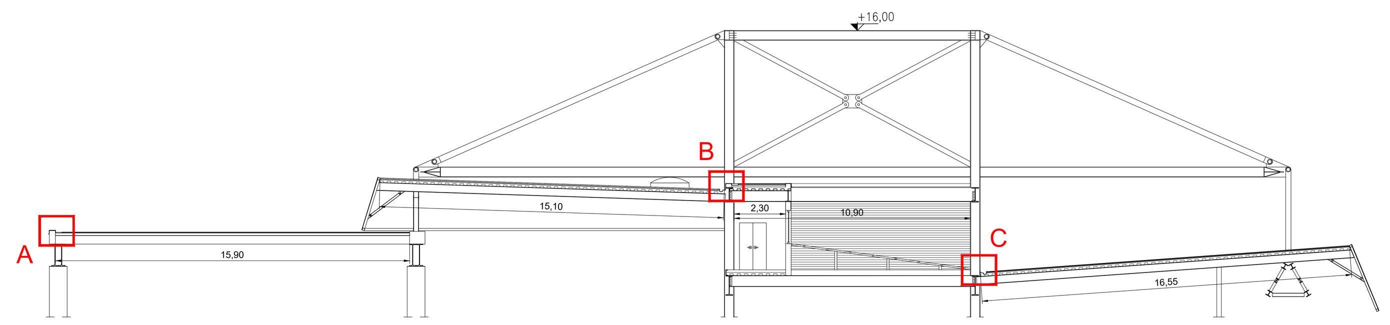

SEZIONE AA COPERTURA STATO DI PROGETTO - SCALA 1:200

PARTICOLARE A
copertura zona logistica (+6,90 m)

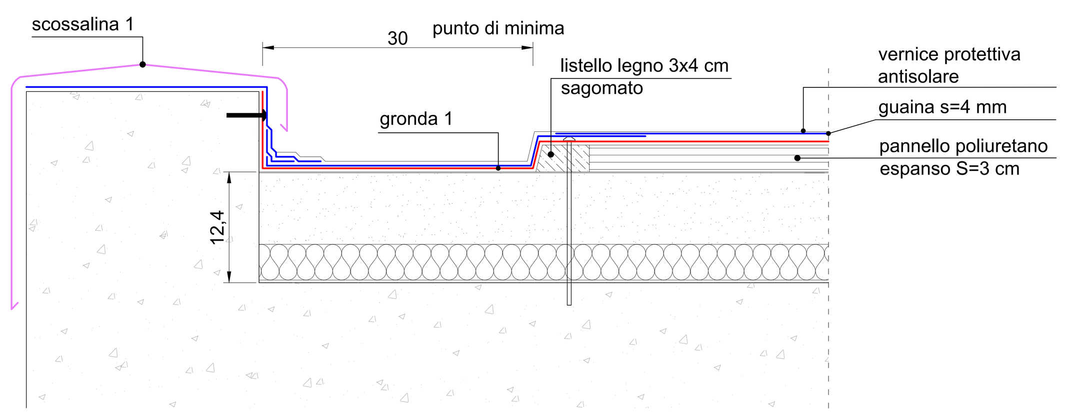

SCALA 1:5

PARTICOLARE B
copertura zona uffici e zona banchine (+8,90m e +9,10 m)

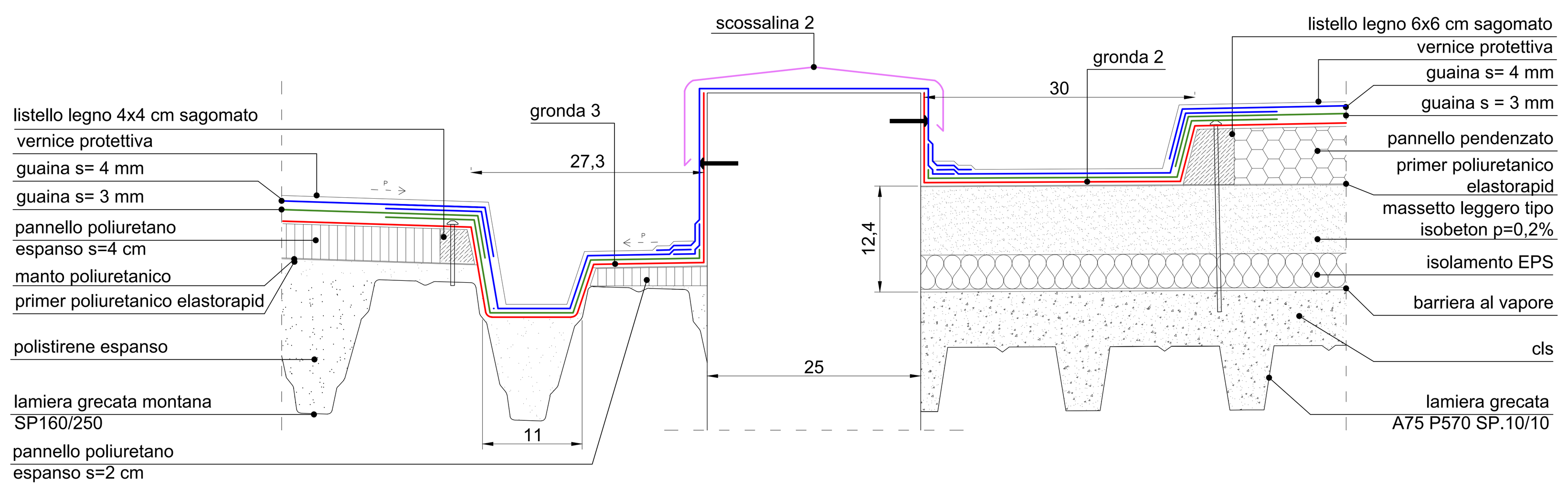

SCALA 1:5

PARTICOLARE C
copertura banchina di carico (+ 5,22 m)

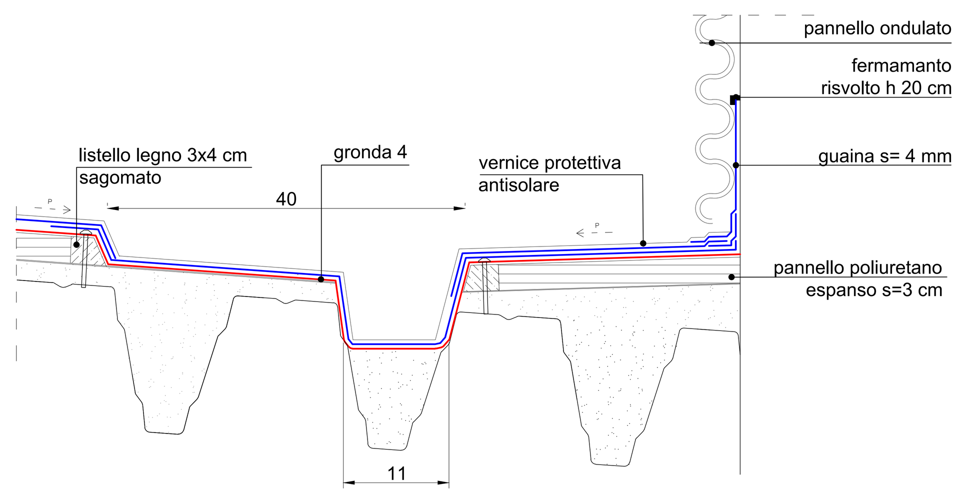

SCALA 1:5

PARTICOLARE RISVOLTO D'ANGOLO

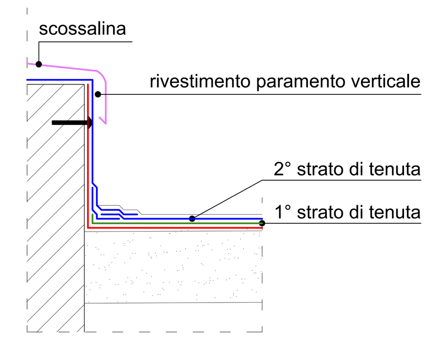

SCALA 1:5

PARTICOLARE D
copertura zona uffici e zona banchine (+5,30m e +5,22 m)

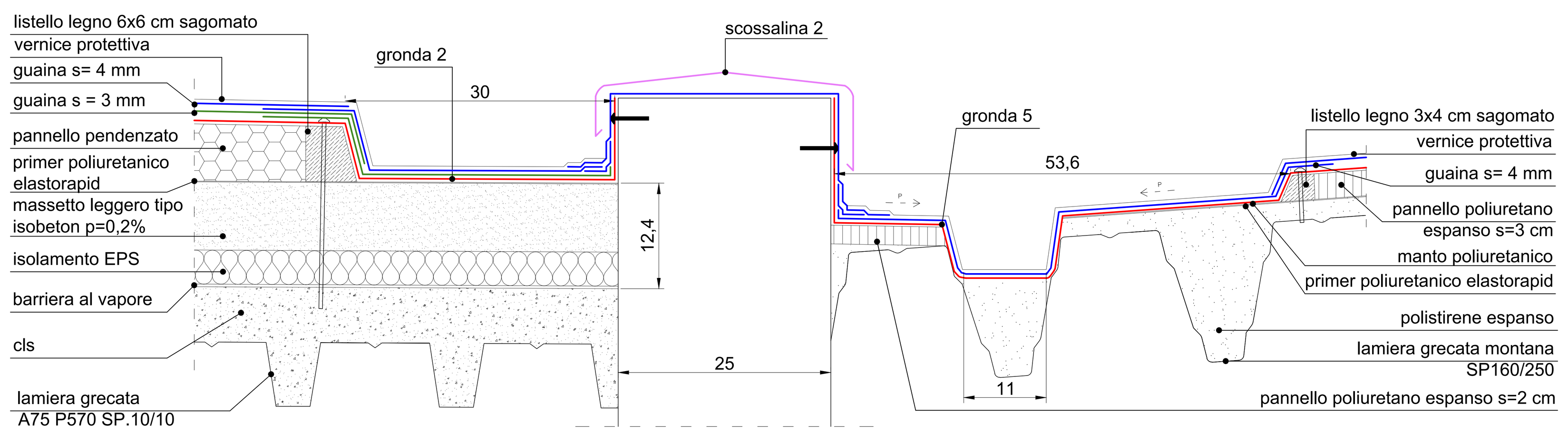

SCALA 1:5

PARTICOLARE GIUNTO DI DILATAZIONE

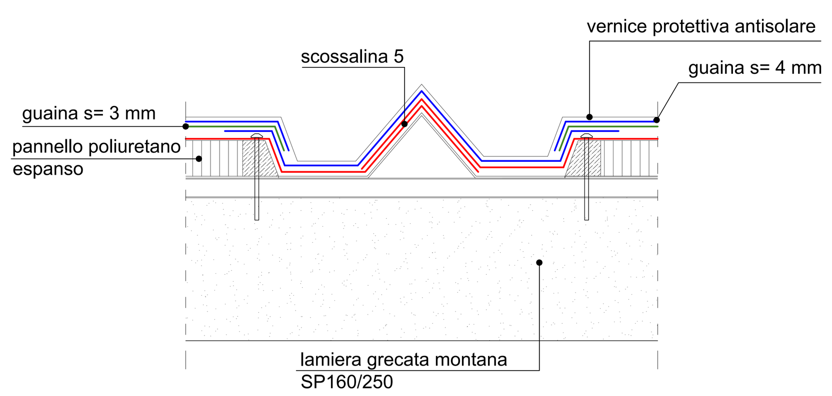

SCALA 1:5

AREATORE - SCHEMA DI POSA

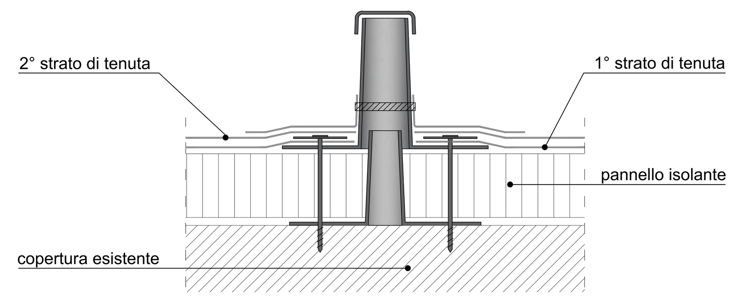

Fornitura e posa in opera di aeratore doppio in polietilene, posto in opera con il cordolo di base a contatto della copertura esistente e la parte superiore sullo strato termoisolante, per eliminare l'eventuale condensa. I caminetti di ventilazione saranno posizionti in ragione di 1 ogni 80-100 mq per ogni singola campata e dovranno essere dotati di un anello antinsetti.

SCHEMA DI POSA ELEMENTI DI TENUTA CON PANNELI RETTANGOLARI

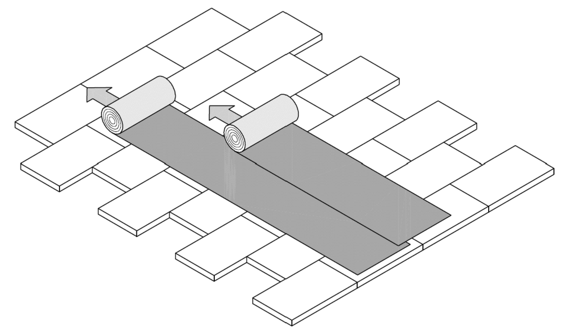

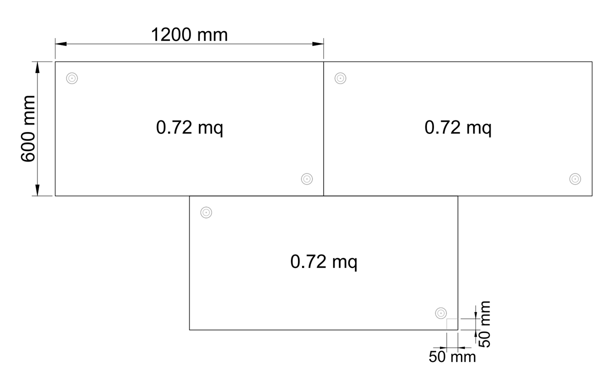

SCHEMA DI FISSAGGIO PANNELI ISOLANTI 1200X600 mm

SCHEMA DI POSA ELEMENTI DI TENUTA CON PANNELI QUADRATI

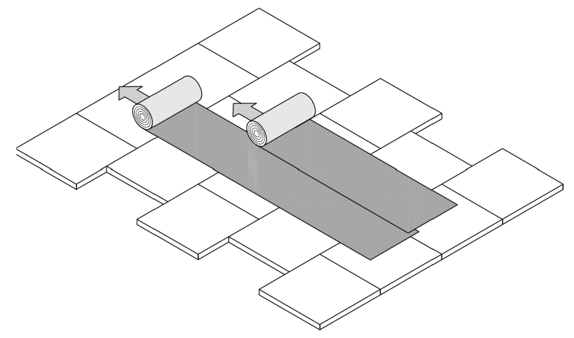

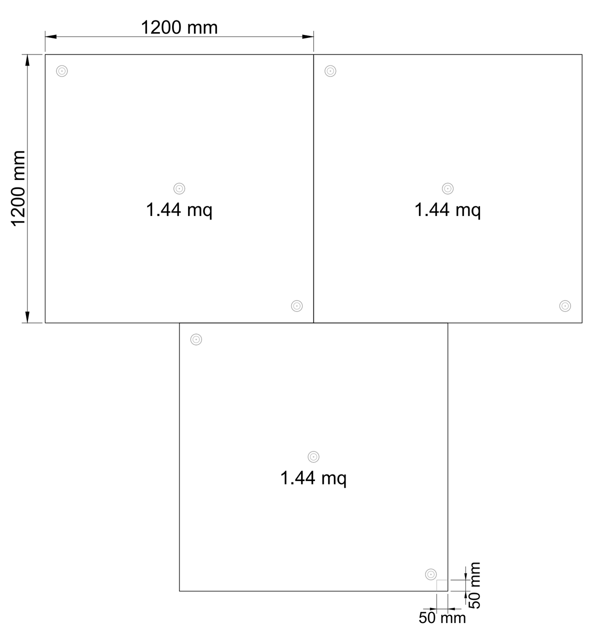

SCHEMA DI FISSAGGIO PANNELI ISOLANTI 1200X1200 mm

DETTAGLI SISTEMI DI FISSAGGIO

Placchetta tipo **IF**
fissaggio di elementi isolanti

Placchetta tipo **IR**
fissaggio di membrane

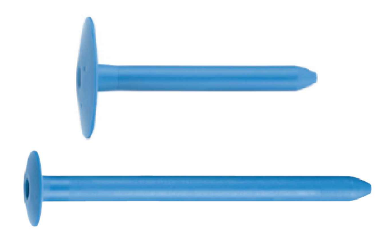

Manicotto tipo R45 e **R75**
fissaggio su superfici pendenzate

Placchette per fissaggio meccanico
placchette tipo **IF** e **IR** di SFS intec S.r.l. o equivalenti per il fissaggio di membrane ed elementi isolanti realizzate in acciaio al carbonio, zincate, dello spessore 1 mm e foro 5.1 mm, stampate a rovescio in modo tale che la bava tagliente, derivante dallo stampaggio, si trovi nel bordo superiore della placchetta evitando il contatto con la membrana.

Manicotto per fissaggi su superfici pendenzate
manicotto per fissaggi su superfici pendenzate tipo **R45** e **R75 o equivalenti** in polipropilene di colore azzurro, diametro della placchetta circolare per la distribuzione del carico applicata al gambo, diametro interno del gambo del manicotto 11 mm, diametro esterno del gambo del manicotto 15,1 mm, diametro del foro sulla punta di 5,6 mm.

NOTA:
Gli schemi rappresentati sono indicativi.
Il numero di fissaggi meccanici dovrà essere quantificato a cura dell'impresa esecutrice con adeguata progettazione ed effettuato in conformità alla norma UNI EN 11442 (criteri per il progetto della resistenza al vento di coperture continue) e comunque non inferiore a 3 pz/mq.

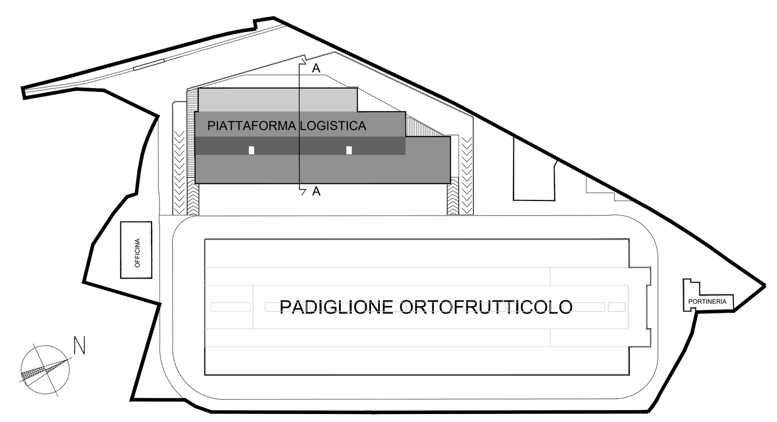

COMMITTENTE:
SPIM presente nel futuro
Società per il Patrimonio Immobiliare S.p.A.
Via di Francia, 1 - 16149 GENOVA
Tel. 010.5577902 - FAX 010.6424051
www.spimgenova.it - mail: info@spimgenova.it
R.U.P.: Ing. G. Chirico

OGGETTO DELL' INTERVENTO:
Impermeabilizzazione copertura del Padiglione Ortofrutticolo e della Piattaforma Logistica - Genova Bolzaneto

LIVELLO PROGETTAZIONE: ESECUTIVO	REVISIONE: 01
LOCALIZZAZIONE: Via Sardorella, 10R - 16162 - Genova Bolzaneto	PROVINCIA: Genova
OGGETTO DELLA TAVOLA: PARTICOLARI COSTRUTTIVI: STRATIGRAFIA COPERTURA **PIATTAFORMA LOGISTICA**	scala: 1:200 1:5 — data: 29/01/2019 — tavola: 3a/7 — formato A0

PROGETTISTA:
I.E.C. CONSULT s.r.l.
P.zza del Portello 2/4 - 16124 GENOVA Tel./Fax 010.25.43.863
P. IVA: 03350820100 - email: iecconsult@libero.it

firma e timbro
i.e.c. consult s.r.l.
sede legale: via ippolito d'aste 7/5 16121 genova
ufficio: p.za portello 2/1 - 16124 genova