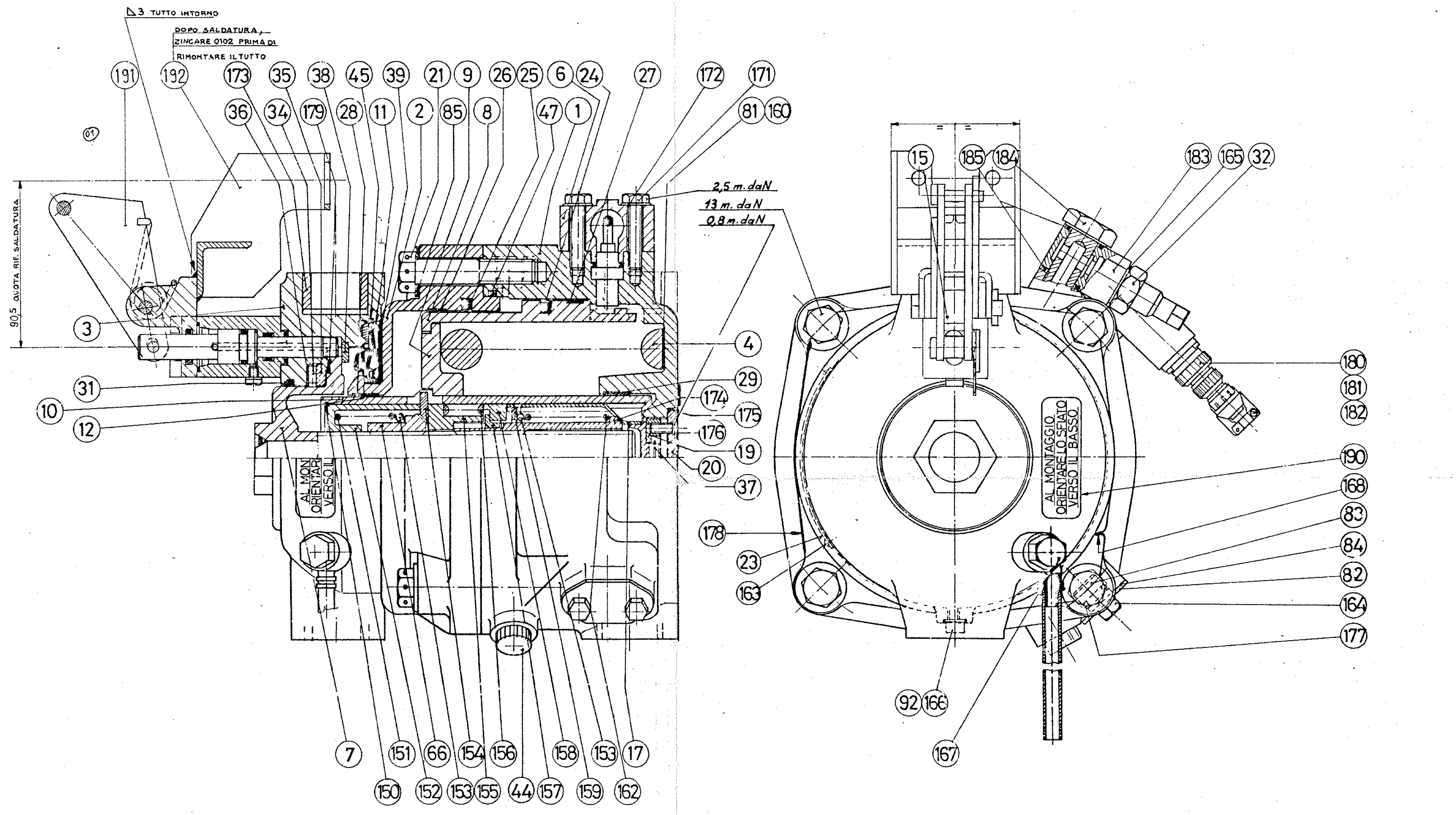

APPARECCHIO	
MATERIALE	
PROTEZIONE	
PESO Kg	
DIS. del GR. ZO	
N° MODELLO	

TOLLERANZE — NORME: FILETTATURE, RUGOSITÀ, F.S. — VISTO PROD.

IND.	MODIFICA	DATA	NOME
08			
07			
06			
05			
04			
03			
02	CM 60487		CORR.
01	CM 60480		CORR.

SAB Sistemi S.p.A. · Firenze ·

A 3422

Unità idraulica con regolatore incorporato tipo HBU da 19 KN con sblocco idraulico

Questo disegno non può essere utilizzato se non dietro nostra autorizzazione scritta. I contravventori saranno perseguiti a norma di legge

DIS. 22-2-91 (02) CONTR. SCALA 1:1

B1122500_02