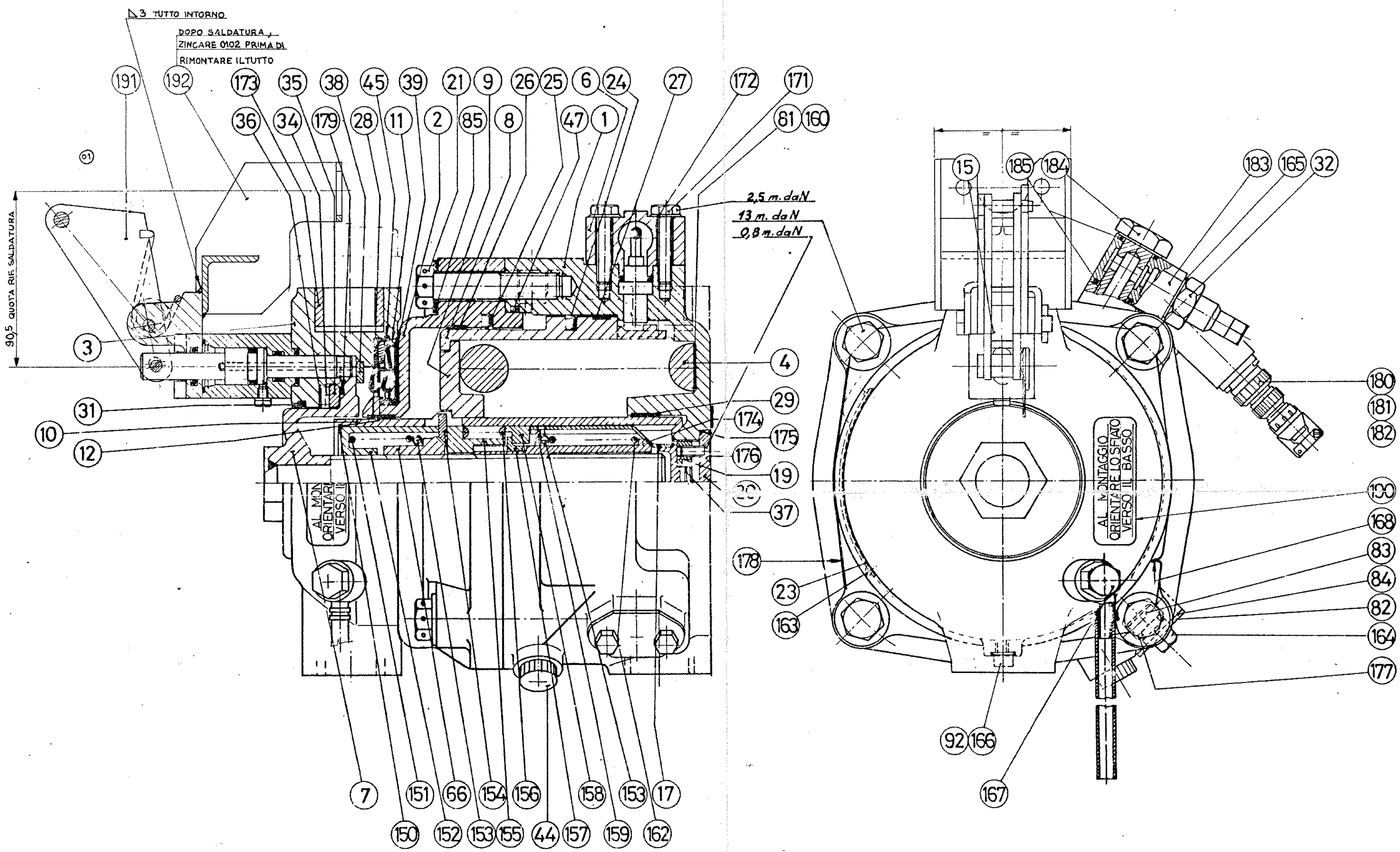

APPARECCHIO		08	
MATERIALE	TOLLERANZE	07	
PROTEZIONE		06	
PESO Kg	NORME • FILETTATURE • RUGOSITA • F.S.	05	
DIS. del GREZZO		04	
N° MODELLO	VISTO PROD.	03 CM 60493	Corr.
		02 CM 60497	Corr.
		01 CM 60480	Corr.
		SOSTITUISCE	DIS. EQUIPAG. A 34 22

SAB Sistemi S.p.A. · Firenze ·

Unità idraulica con regolatore incorporato tipo HBU da 27,5 KN con sblocco idraulico (02) (03)

Questo disegno non può essere utilizzato se non dietro nostra autorizzazione scritta. I contravventori saranno perseguiti a norma di legge

DIS. 22-3-31 | CONTR. | SCALA 1:1

B1122600.03